# BELKA N.M.11

szt. 1

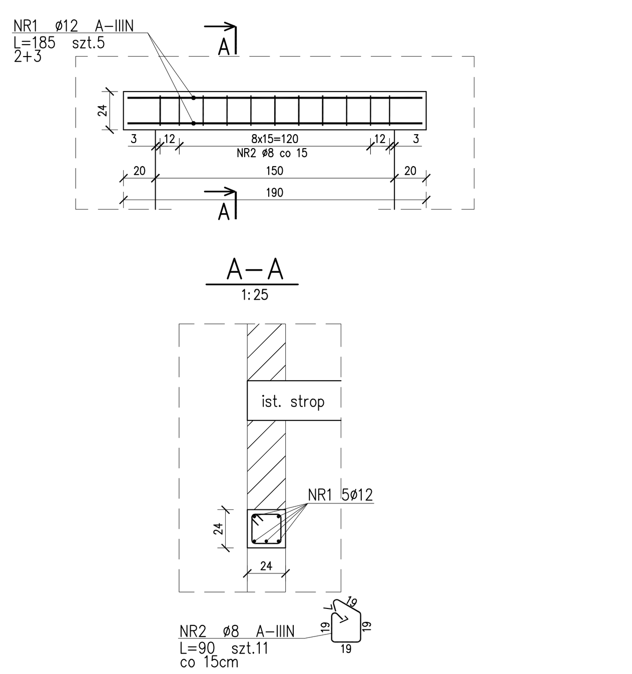


# BELKA N.M.12

szt. 1

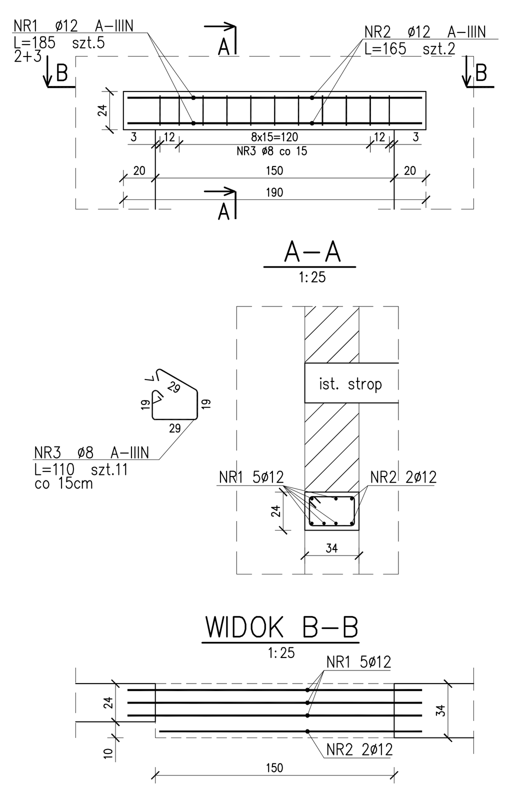


## ZESTAWIENIE STALI

| Nr pręta | ø | Stal | Długość pręta | Liczba prętów na 1 poz. | Liczba pozycji | Liczba prętów łącznie | Długość łączna A-IIIN ø8 | Długość łączna A-IIIN ø12 |
|---|---|---|---|---|---|---|---|---|
| [–] | [mm] | [–] | [m] | [szt] | | | [m] | |
| N.M.11 | | | | | | | | |
| 1 | 12 | A-IIIN | 1,85 | 5 | 1 | 5 | | 9,25 |
| 2 | 8 | A-IIIN | 0,90 | 11 | 1 | 11 | 9,90 | |
| 3 | 8 | A-IIIN | 1,10 | 11 | 1 | 11 | 12,10 | |
| N.M.12 | | | | | | | | |
| 1 | 12 | A-IIIN | 1,85 | 5 | 1 | 5 | | 9,25 |
| 2 | 12 | A-IIIN | 1,65 | 2 | 1 | 2 | | 3,30 |
| Razem długość prętów | | | | | | [mb] | 22,00 | 21,80 |
| Masa jednostkowa | | | | | | [kg/mb] | 0,395 | 0,888 |
| Masa prętów dla danej średnicy | | | | | | [kg] | 8,7 | 19,4 |
| Masa łącznie | | | | | | [kg] | 28,1 | |

# POZ.0.15: STOPA FUNDAMENTOWA 80x80x40cm

SKALA 1:25

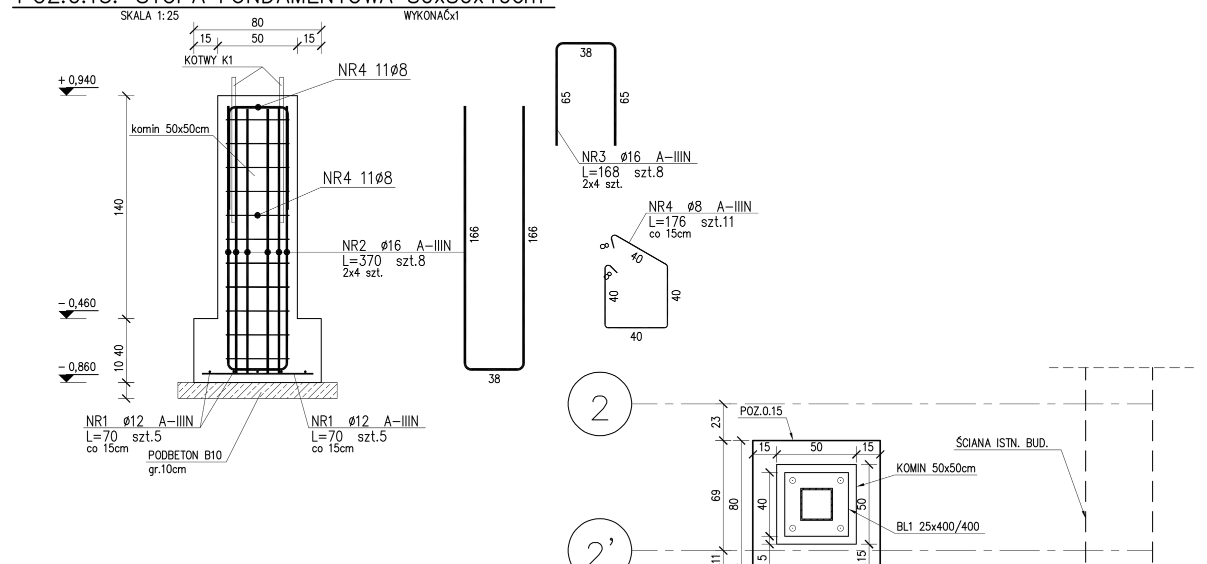


## ZESTAWIENIE STALI

| Nr pręta | ø | Stal | Długość pręta | Liczba prętów na 1 poz. | Liczba pozycji | Liczba prętów łącznie | Długość łączna A-IIIN ø8 | Długość łączna A-IIIN ø12 | Długość łączna A-IIIN ø16 |
|---|---|---|---|---|---|---|---|---|---|
| [–] | [mm] | [–] | [m] | [szt] | | | [m] | | |
| 1 | 12 | A-IIIN | 0,70 | 10 | 1 | 10 | | 7,00 | |
| 2 | 16 | A-IIIN | 3,70 | 8 | 1 | 8 | | | 29,60 |
| 3 | 16 | A-IIIN | 1,68 | 8 | 1 | 8 | | | 13,44 |
| 4 | 8 | A-IIIN | 1,76 | 11 | 1 | 11 | 19,36 | | |
| Razem długość prętów | | | | | | [mb] | 19,36 | 7,00 | 43,04 |
| Masa jednostkowa | | | | | | [kg/mb] | 0,395 | 0,888 | 1,578 |
| Masa prętów dla danej średnicy | | | | | | [kg] | 7,6 | 6,2 | 67,9 |
| Masa łącznie | | | | | | [kg] | 81,7 | | |

# KSZTAŁTOWNIKI

SKALA 1:25

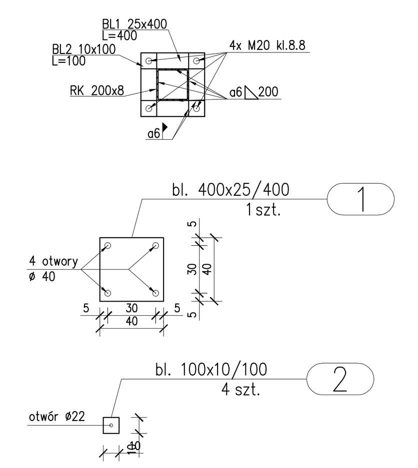


## ZESTAWIENIE STALI – KSZTAŁTOWNIKI

| Poz. | Profil | Długość [mm] | Liczba [szt] | Masa [kg] jedn. | Masa [kg] 1 szt. | Masa [kg] razem | Materiał | Uwagi |
|---|---|---|---|---|---|---|---|---|
| 1szt. | | | | | | | | |
| 1 | bl. 400x25 | 400 | 1 | 78,5 | 31,4 | 31,4 | S235 | |
| 2 | bl. 100x10 | 100 | 4 | 7,85 | 0,8 | 3,2 | S235 | |
| Razem masa 1 elementu | | | | | [kg] | 34,6 | | |
| RAZEM MASA 1 ELEMENTU(ÓW) | | | | | [kg] | 34,6 | | |
| RAZEM NA RYSUNKU | | | | | [kg] | 34,6 | | |

# KOTWA FUNDAMENTOWA K1

SKALA 1:25

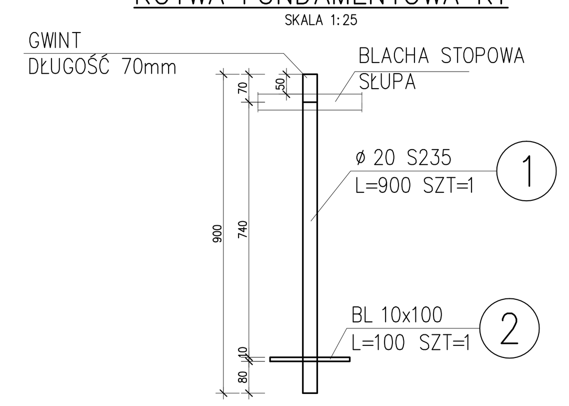


## ZESTAWIENIE STALI

| POZ. | NUMER ELEMENTU | NAZWA ELEMENTU | DŁUGOŚĆ [mm] | GATUNEK STALI | LICZBA SZTUK | DŁ. RAZEM [m] | MASA JEDN [kg/m] | MASA 1 ELEM [kg] | MASA RAZEM [kg] |
|---|---|---|---|---|---|---|---|---|---|
| K1 | 1 | ø 20 | 900 | S235 | 1 | 0.90 | 2,48 | 2,23 | 2,23 |
| K1 | 2 | BL 10x100 | 100 | S235 | 1 | 0.10 | 7,85 | 0,79 | 0,79 |
| | | | | | | | | | |
| | | | | | | | | | |
| OGÓŁEM | | | | | | | | | 3,02 |
| WYKONAĆ: x 4 | | | | | | | | | 12,08 |

# NADPROŻE N.S.1/N.S.2

szt. 1 skala 1:10

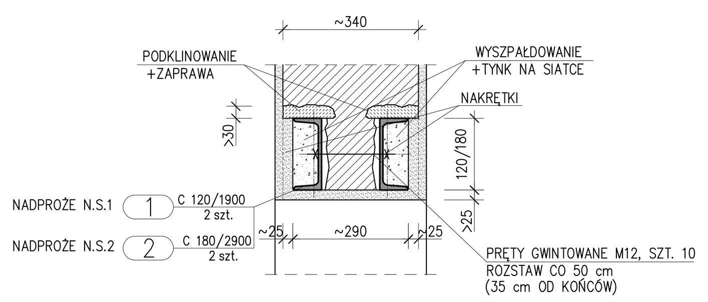


# NADPROŻE N.S.3/N.S.4/N.S.5

szt. 1 skala 1:10

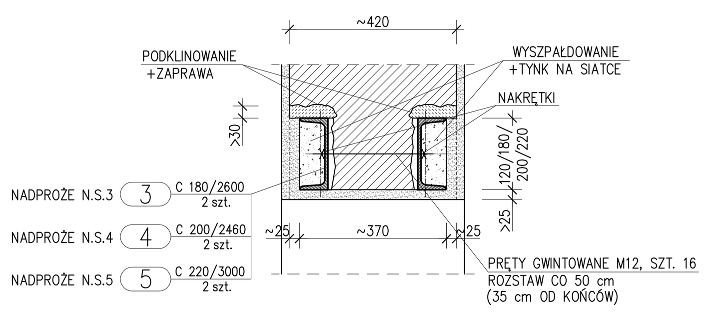


# NADPROŻE N.S.6

szt. 1 skala 1:10

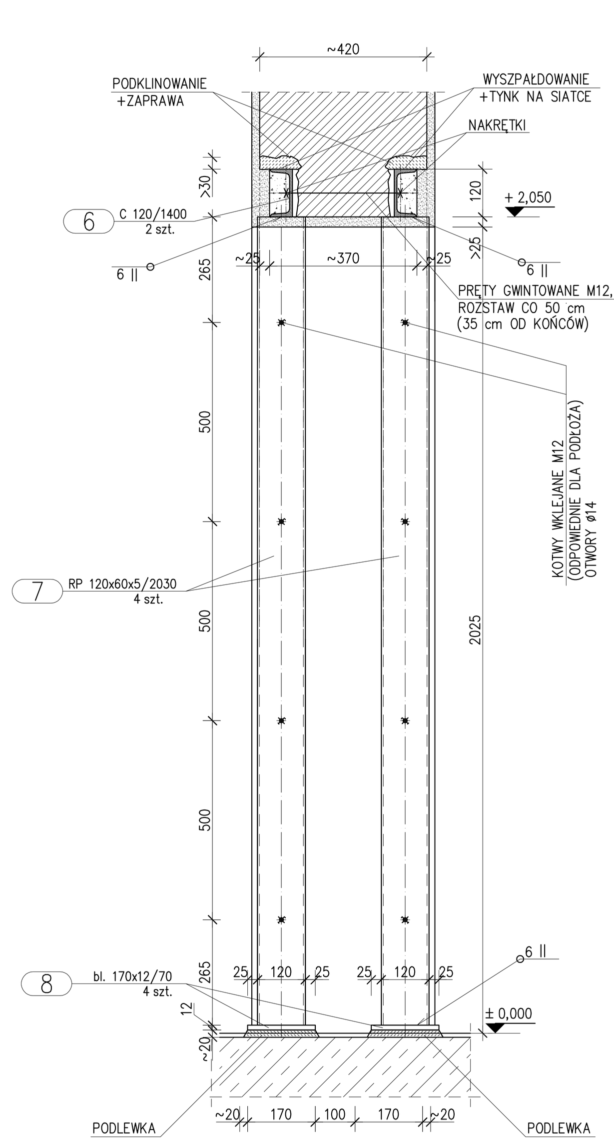


# NADPROŻE N.S.7

szt. 1 skala 1:10

## A–A

1:10

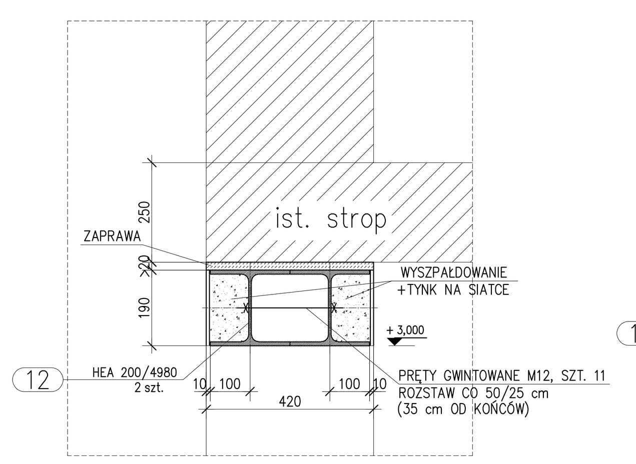


## B–B

1:10

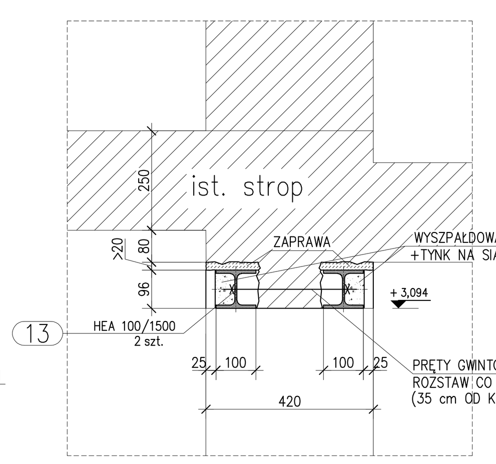


## DETAL A

skala 1:10

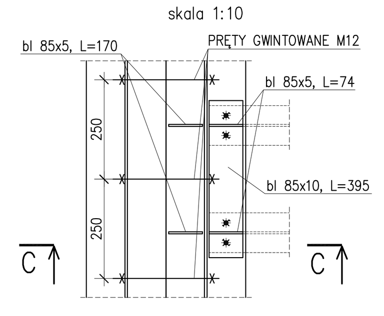


## C–C

1:10

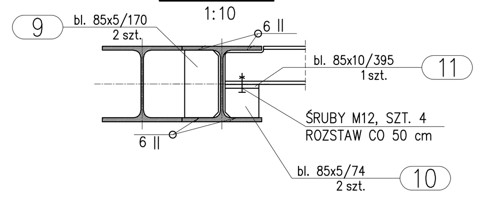


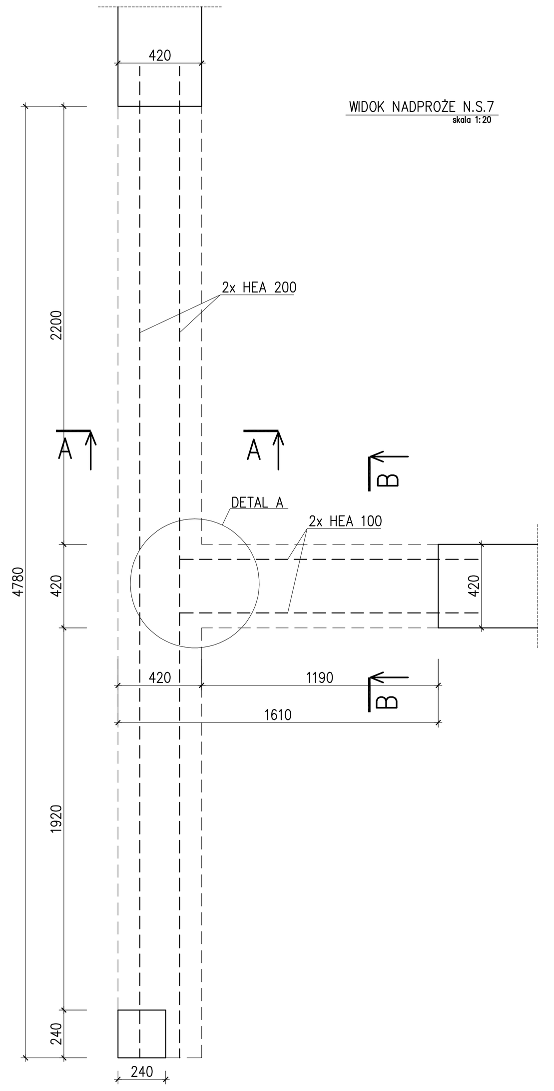


## ZESTAWIENIE STALI – KSZTAŁTOWNIKI

| Poz. | Profil | Długość [mm] | Liczba [szt] | Masa [kg] jedn. | Masa [kg] 1 szt. | Masa [kg] razem | Materiał | Uwagi |
|---|---|---|---|---|---|---|---|---|
| N.S.1 | | | 1szt. | | | | | |
| 1 | C 120 | 1900 | 2 | 13,4 | 25,46 | 50,92 | S235 | |
| Razem masa 1 elementu | | | | | [kg] | 50,92 | | |
| RAZEM MASA 1 ELEMENTU(ÓW) | | | | | [kg] | 50,92 | | |
| N.S.2 | | | 1szt. | | | | | |
| 2 | C 180 | 2900 | 2 | 22 | 63,8 | 127,6 | S235 | |
| Razem masa 1 elementu | | | | | [kg] | 127,6 | | |
| RAZEM MASA 1 ELEMENTU(ÓW) | | | | | [kg] | 127,6 | | |
| N.S.3 | | | 1szt. | | | | | |
| 3 | C 180 | 2600 | 2 | 22 | 57,2 | 114,4 | S235 | |
| Razem masa 1 elementu | | | | | [kg] | 114,4 | | |
| RAZEM MASA 1 ELEMENTU(ÓW) | | | | | [kg] | 114,4 | | |
| N.S.4 | | | 1szt. | | | | | |
| 4 | C 200 | 2460 | 2 | 25,3 | 62,238 | 124,476 | S235 | |
| Razem masa 1 elementu | | | | | [kg] | 124,476 | | |
| RAZEM MASA 1 ELEMENTU(ÓW) | | | | | [kg] | 124,476 | | |
| N.S.5 | | | 1szt. | | | | | |
| 5 | C 220 | 3000 | 2 | 29,4 | 88,2 | 176,4 | S235 | |
| Razem masa 1 elementu | | | | | [kg] | 176,4 | | |
| RAZEM MASA 1 ELEMENTU(ÓW) | | | | | [kg] | 176,4 | | |
| N.S.6 | | | 1szt. | | | | | |
| 6 | C 120 | 1400 | 2 | 13,4 | 18,76 | 37,52 | S235 | |
| 7 | RP 120x60x5 | 2030 | 4 | 13,1 | 26,593 | 106,372 | S235 | |
| 8 | bl. 170x12 | 70 | 4 | 16 | 1,12 | 4,48 | S235 | |
| Razem masa 1 elementu | | | | | [kg] | 148,372 | | |
| RAZEM MASA 1 ELEMENTU(ÓW) | | | | | [kg] | 148,372 | | |
| N.S.7 | | | 1szt. | | | | | |
| 9 | bl. 85x5 | 170 | 2 | 3,336 | 0,567 | 1,134 | S235 | |
| 10 | bl. 85x5 | 74 | 2 | 3,336 | 0,247 | 0,494 | S235 | |
| 11 | bl. 85x10 | 395 | 1 | 6,672 | 2,635 | 2,635 | S235 | |
| 12 | HEA 200 | 4980 | 2 | 42,3 | 210,654 | 421,308 | S235 | |
| 13 | HEA 100 | 1500 | 2 | 16,7 | 25,05 | 50,1 | S235 | |
| Razem masa 1 elementu | | | | | [kg] | 475,671 | | |
| RAZEM MASA 1 ELEMENTU(ÓW) | | | | | [kg] | 475,671 | | |
| RAZEM NA RYSUNKU | | | | | [kg] | 1217,839 | | |

# RZUT BUD. ISTNIEJĄCEGO

SKALA 1:100

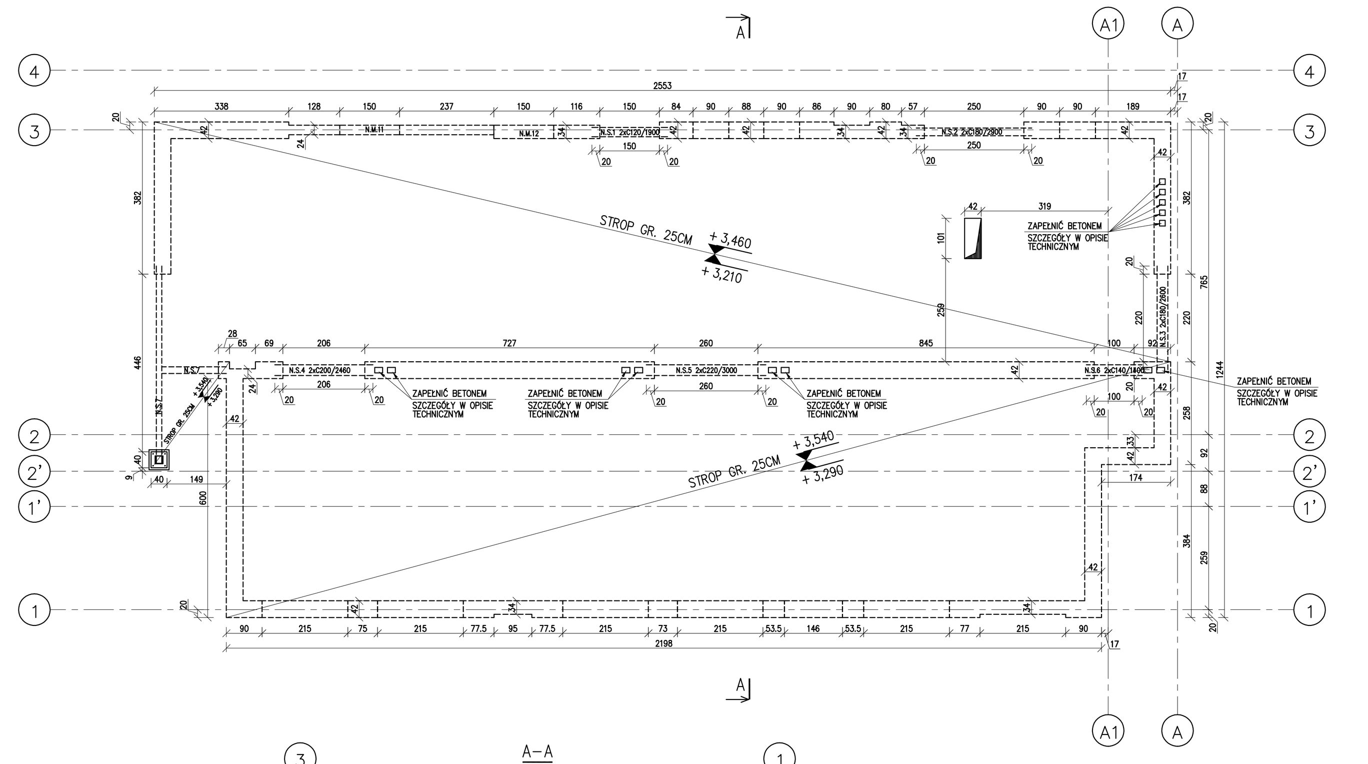


A–A

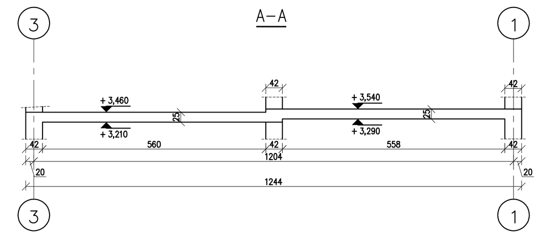

UWAGA:

W przypadku braku fundamentu pod nowe ściany murowane, należy wykonać ławę fundamentową według rysunku:

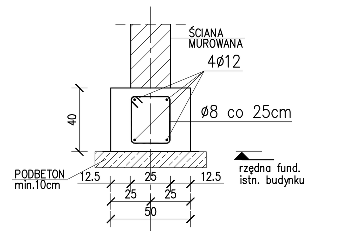


**STAL PROFILOWA S235**
ŚRUBY KLASY 10.9(10)

**BETON C25/30 (B30)**
KLASA EKSPOZYCJI: XC1
MAKSYMALNA ŚREDNICA KRUSZYWA 16 mm
**STAL ZBROJENIOWA A–IIIN**
OTULINA: 2,5 cm

**UWAGI:**
1. ROZPATRYWAĆ Z PROJEKTEM ARCHITEKTURY ORAZ PROJEKTAMI BRANŻOWYMI.
2. WYMIARY PRĘTÓW GIĘTYCH POKAZANYCH NA RYSUNKU DOTYCZĄ ICH ZEWNĘTRZNYCH KRAWĘDZI.
3. WSZYSTKIE WYMIARY SPRAWDZIĆ NA BUDOWIE.
4. DETALE POŁĄCZEŃ WG PROJEKTU WARSZTATOWEGO
5. ZESTAWIENIE STALI NIE OBEJMUJE ŚRUB I PRĘTÓW GWINTOWANYCH

| | | |
|---|---|---|
| NAZWA I ADRES OBIEKTU BUDOWLANEGO | PRZEDSZKOLE NR 121<br>60-463 Poznań, ul. Biskupińska 65<br>dz. nr 4/624, arkusz 06, obręb 25, Strzeszyn | |
| JEDNOSTKA PROJEKTOWA | MICHNOWICZ STASZEWSKI ARCHITEKCI<br>61-501 Poznań, ul.Dąbrówki 2/4<br>tel/fax 61-6497394 msa.net.pl | WYDANIE w01 2019-01-22 |
| PROJEKTOWAŁ | mgr inż. Joanna Klinga UPRAWNIENIA NR WKP/0264/POOK/13 | DATA I PODPIS |
| OPRACOWAŁ | inż. Aleksandra Pietruszyńska<br>inż. Cezary Banachowicz | 01.2019 |
| SPRAWDZIŁ | mgr inż. Jan Drzewiecki UPRAWNIENIA NR 83/Pw/94 | 01.2019 |
| TREŚĆ RYSUNKU | BUDYNEK ISTNIEJĄCY | RYSUNEK NR K600 |

| BRANŻA | STADIUM | INDEKS | DATA | SKALA |
|---|---|---|---|---|
| konstrukcyjna | proj. wykonawczy | 0464 | 01.2019 | 1:100/1:25/1:10 |