ZAKRES MODERNIZACJI ISTNIEJĄCEJ KOTŁOWNI

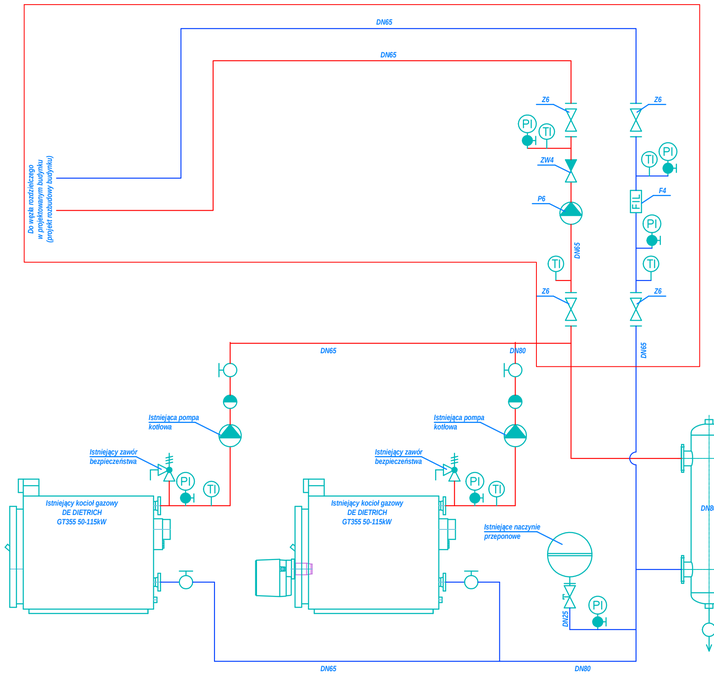

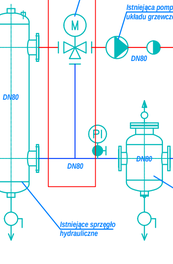

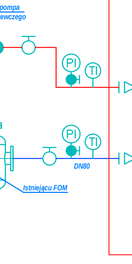

ZAKRES MODERNIZACJI ISTNIEJĄCEJ KOTŁOWNI

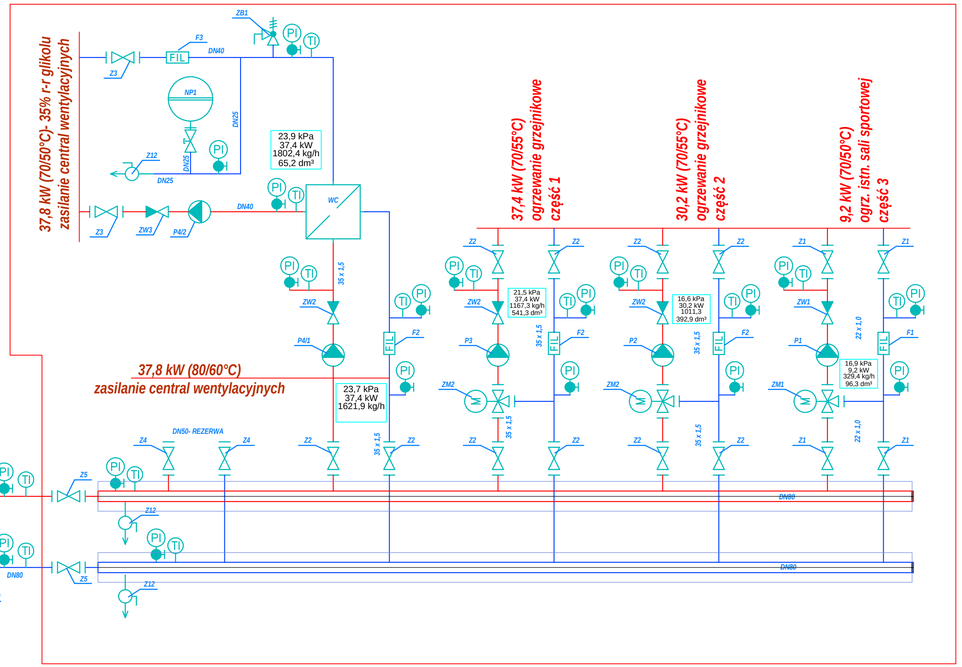

SZKOŁA SZCZEPANKOWO- KOTŁOWNIA			
F1	Filtr siatkowy gwintowany	PN10, DN20	1 szt.
Z1	Zawór kulowy gwintowany	PN10, DN20	4 szt.
ZW1	Zawór zwrotny gwintowany	PN10, DN20	1 szt.
ZM1	Zawór mieszający trójdrogowy z siłownikiem trzystanowym	PN10, DN20	1 szt.
P1	Pompa obiegowa z przetwornicą częstotliwości	Q=0,35 m3/h, H=17 kPa	1 szt.
F2	Filtr siatkowy gwintowany	PN10, DN32	3 szt.
Z2	Zawór kulowy gwintowany	PN10, DN32	10 szt.
ZW2	Zawór zwrotny gwintowany	PN10, DN32	3 szt.
ZM2	Zawór mieszający trójdrogowy z siłownikiem trzystanowym	PN10, DN32	2 szt.
P2	Pompa obiegowa z przetwornicą częstotliwości	Q=1,03 m3/h, H=17 kPa	1 szt.
P3	Pompa obiegowa z przetwornicą częstotliwości	Q=1,19 m3/h, H=22 kPa	1 szt.
P4/1	Pompa obiegowa z przetwornicą częstotliwości	Q=1,67 m3/h, H=24 kPa	1 szt.
WC	Płytowy wymiennik ciepła z izolacją termiczną	strona niska: 35%r-r glik 70/50stC, 38kW/ strona wysoka: woda, 80/60stC, 38kW	1 szt.
F3	Filtr siatkowy gwintowany	PN10, DN40	1 szt.
Z3	Zawór kulowy gwintowany	PN10, DN40	1 szt.
ZW3	Zawór zwrotny gwintowany	PN10, DN40	1 szt.
P4/1	Pompa obiegowa z przetwornicą częstotliwości	Q=1,79 m3/h, H=25 kPa	1 szt.
Z4	Zawór kulowy kołnierzowy	PN10, DN50	2 szt.
Z5	Zawór kulowy kołnierzowy	PN10, DN80	2 szt.
F4	Filtr siatkowy kołnierzowy	PN10, DN65	1 szt.
Z6	Zawór kulowy kołnierzowy	PN10, DN65	4 szt.
ZW4	Zawór zwrotny kołnierzowy	PN10, DN65	1 szt.
P6	Pompa obiegowa z przetwornicą częstotliwości	Q=3,0m3/h, H=40kPa	1 szt.
Z12	Zawór kulowy gwintowany z końcówką do węża	PN10, DN25	3 szt.
NP1	Naczynie przeponowe	PN6, Vc=50l	1 szt.
	rozdzielacz z izolacją	DN100	6 mb
	manometr techniczny	0-1,0 MPa	17 szt.
	termometr techniczny	0-100stC	12 szt.

Autorska pracownia projektowa
VOWIE STUDIO
ul. JANA PAWŁA II 20
64-600 SZAMOTUŁY
(61) 292 28 21 / 293 21 44
www.vowie.com.pl
vowiestudio@onet.pl

nazwa projektu: PROJEKT BUDOWLANY INSTALACJI SANITARNYCH TERMOMODERNIZACJA BUDYNKU SZKOŁY I SALI GIMNASTYCZNEJ ZESPOŁU SZKÓŁ NR 6 W POZNANIU

adres: ul. Szczepankowo 72a, 61-306 Poznań, działka: 1/18

inwestor: Zespół Szkół Nr 6, adres: ul. Szczepankowo 72a, 61-306 Poznań

nazwa rysunku: SCHEMAT TECHNOLOGII KOTŁOWNI

nr rysunku: CO-09

projektował : mgr inż. Tomasz Rostecki upr. nr 7131/64/P/2002

sprawdził : mgr inż. Arkadiusz Chatłas upr. nr UAN7342/5/96

opracowanie : mgr inż. Marcin Pawlicki

opracowanie : mgr inż. Michał Pomin

skala: ---

Wszelkie prawa zastrzeżone VOWIE STUDIO PLUS

data: 30.06.2016