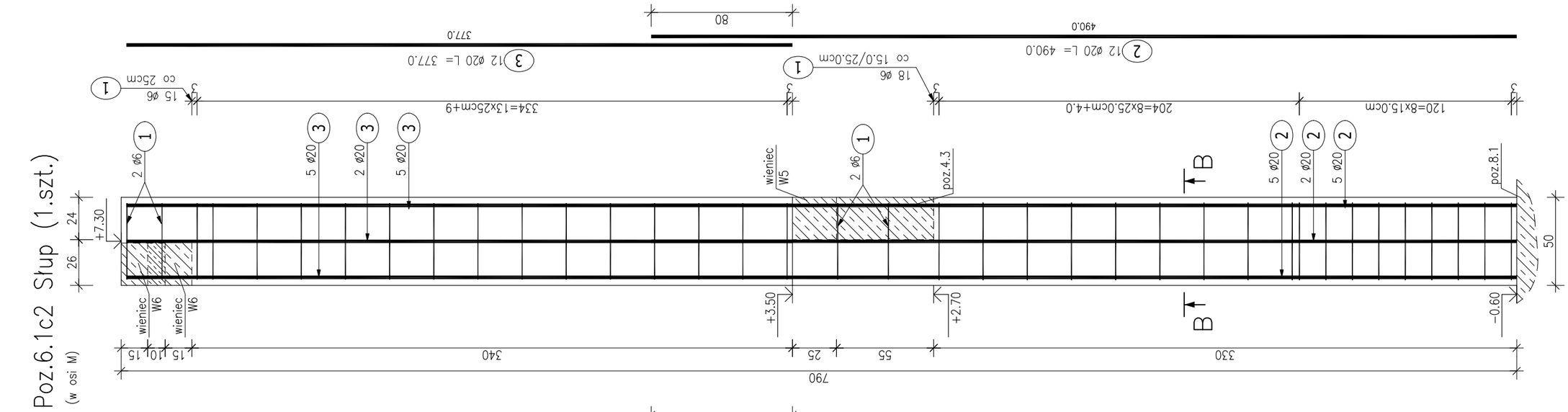

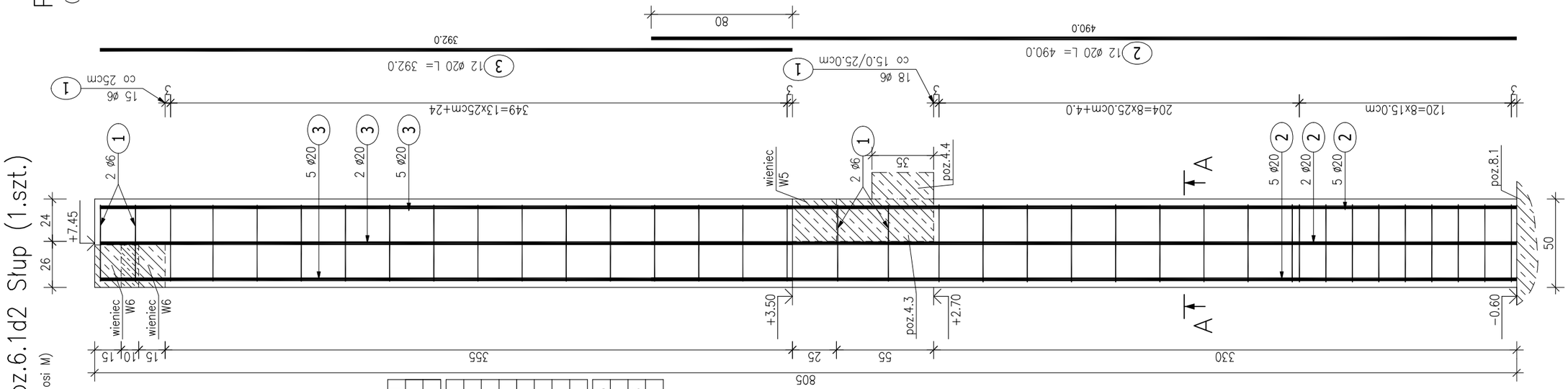

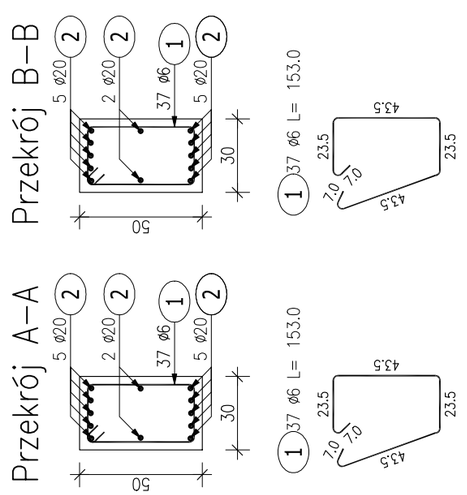

ZESTAWIENIE STALI ZBROJENIOWEJ

POZ.	NR PRĘTA	ø [mm]	DŁUGOŚĆ [m]	ILOŚĆ PRĘTÓW	ILOŚĆ x POZ.	ILOŚĆ RAZEM	DŁ. ŁĄCZNA [m] A-IIIN ø6	DŁ. ŁĄCZNA [m] A-IIIN ø20
Poz. 6.1c2 – Słup – 1 szt.								
6.1c2	1	6	1.530	37	1	37	56.61	
	2	20	4.900	12	1	12		58.80
	3	20	3.770	12	1	12		45.24
Poz. 6.1d2 – Słup – 1 szt.								
6.1d2	1	6	1.530	37	1	37	56.61	
	2	20	4.900	12	1	12		58.80
	3	20	3.920	12	1	12		47.04
DŁUGOŚĆ RAZEM [m]							113.22	209.88
MASA JEDNOSTKOWA [kg/m]							0.222	2.466
MASA [kg]							25.13	517.56
MASA CAŁKOWITA [kg]							**542.70**	

1) Opis kształtu pręta: PN-EN ISO 3766 metoda B (osiowo)
2) Opis długości haka: gabarytowy
3) Długość pręta L: suma wymiarów osiowych

BETON KONSTRUKCYJNY C20/25
STAL ZBROJENIOWA A-IIIN
OTULINA 3CM

AUTORSKA PRACOWNIA ARCHITEKTONICZNA
Vowie STUDIO PLUS
AL. JANA PAWŁA II 20
64-500 SZAMOTUŁY
(61) 292 28 21 / 293 21 44
www.vowie.com.pl
vowiestudio@onet.pl

nazwa projektu: **PROJEKT WYKONAWCZY**
ROZBIÓRKA ISTNIEJĄCEJ HALI NAMIOTOWEJ ORAZ BUDOWA SALI GIMNASTYCZNEJ Z POMIESZCZENIAMI UZUPEŁNIAJĄCYMI I ŁĄCZNIKAMI DO ISTNIEJĄCEJ SZKOŁY

adres : Os. Pod Lipami 106, 61-638 Poznań — działka : 33/90

inwestor : Zespół Szkół z Oddziałami Sportowymi nr 1 w Poznaniu — adres : jw.

nazwa rys. **Poz.6.1c1, 6.1d1 Słup (w osi M)**

nr rys. **K19**

autor : mgr inż. arch. **Wiesław Vowie** upr. nr 42/PW/94
konstruktor : mgr inż. **Małgorzata Galas** upr. nr 95/P/99
opracowanie techniczne : mgr inż. **Marek Gołąb**
asystent konstruktora : mgr inż. **Filip Kwiatkowski**

skala **1:25**

Wszelkie prawa zastrzeżone VOWIE STUDIO PLUS

data **10.11.2016**